patsalas
Expert Building Systems

ΚΑΤΑΛΟΓΟΣ WC - OUTLET

www.patsalas.gr

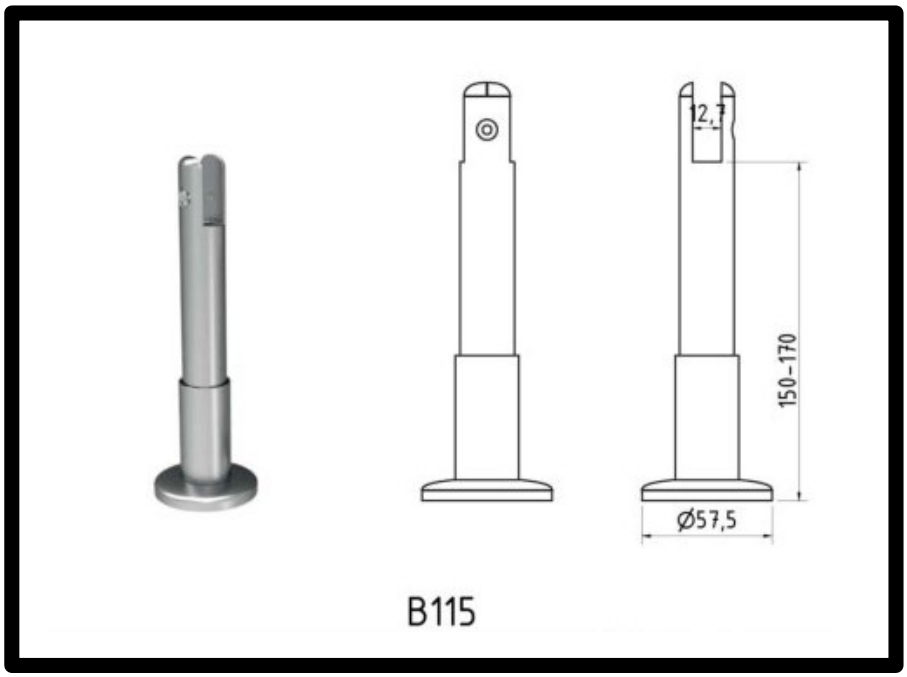
12,7
150-170
Ø57,5
B115

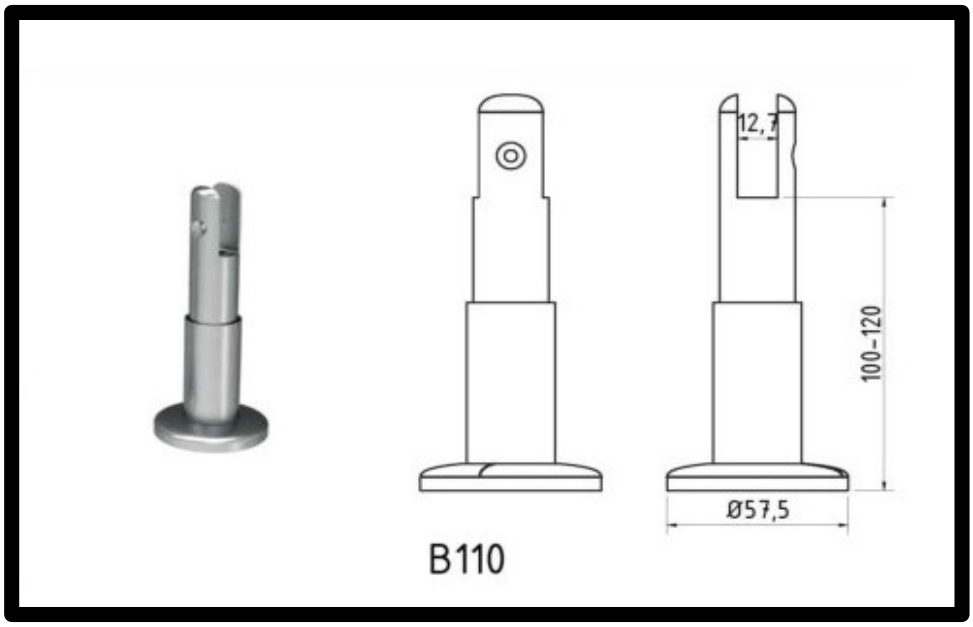
12,7
100-120
Ø57,5
B110

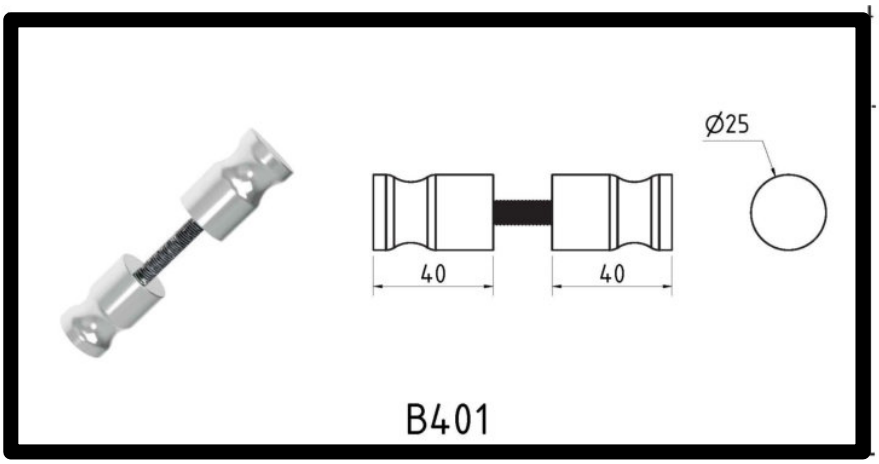
Ø25
40
40
B401

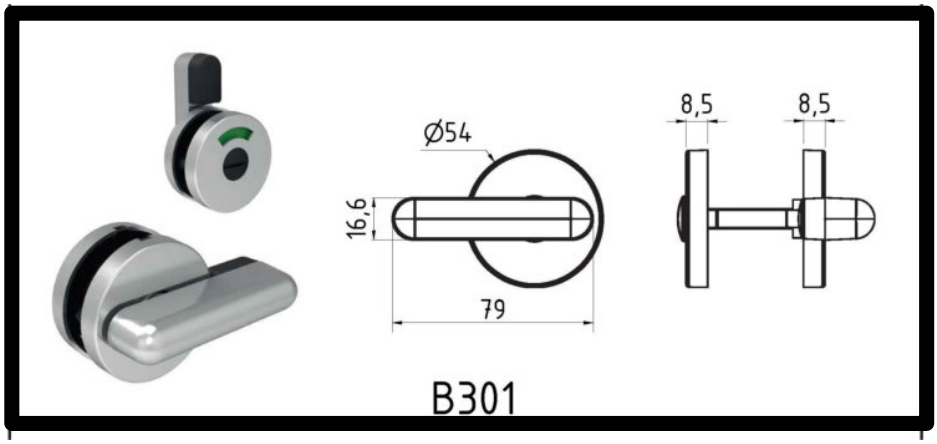
Ø54
16,6
79
8,5
8,5
B301

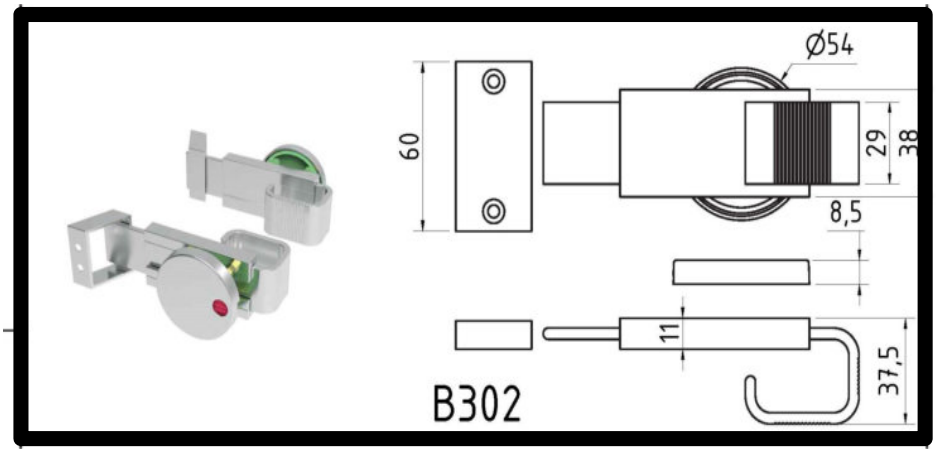
Ø54
60
29
38
8,5
11
37,5
B302

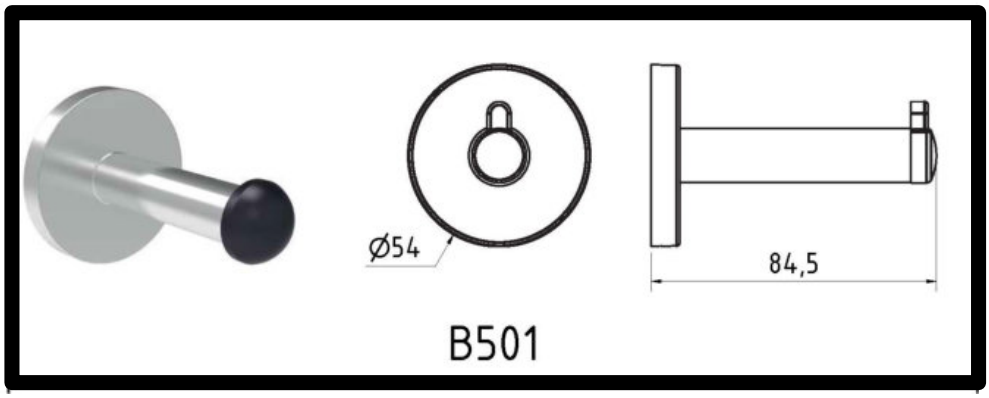
Ø54
84,5
B501

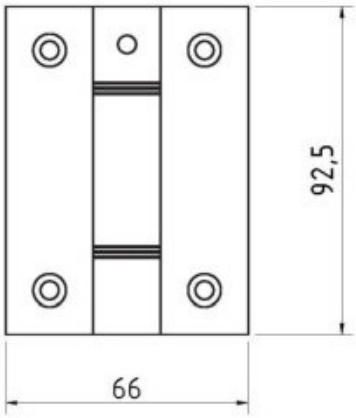

B201Y
B201

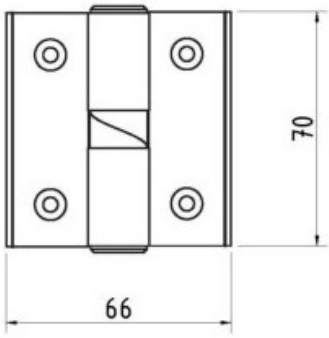

B202R
B202L

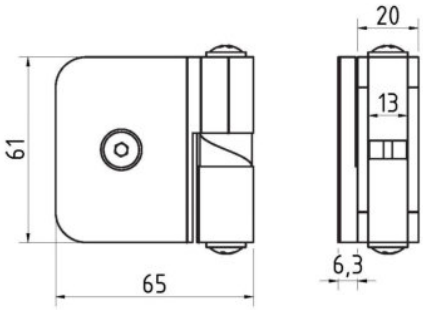

B203

patsalas
Expert Building Systems

ΕΔΡΑ ΘΕΣΣΑΛΟΝΙΚΗ
Τ. 2310 681 180 - F. 2310 683 686
E. info@patsalas.gr

ΕΚΘΕΣΗ ΘΕΣΣΑΛΟΝΙΚΗ - ΚΑΛΑΜΑΡΙΑ
Μ. Κυδωνίων & Χρυσουπόλεως
Τ. 2311 290 080
E. mail@patsalas.gr

HEADQUARTERS THESSALONIKI
T. +30 2310 681 150 - F. +30 2310 683 686
E. info@patsalas.gr

SHOWROOM THESSALONIKI - KALAMARIA
M. Kidonion & Chrisoupoleos
T. +30 2311 290 080
E. mail@patsalas.gr

www.patsalas.gr